# RUTFLAGGAN
# NR 2 1988

**RACERHISTORISKA KLUBBEN**
Box 2037 - S-162 02 Vällingby, Sweden

## SNART SMÄLLER DET!...
## 30/4 - 1/5

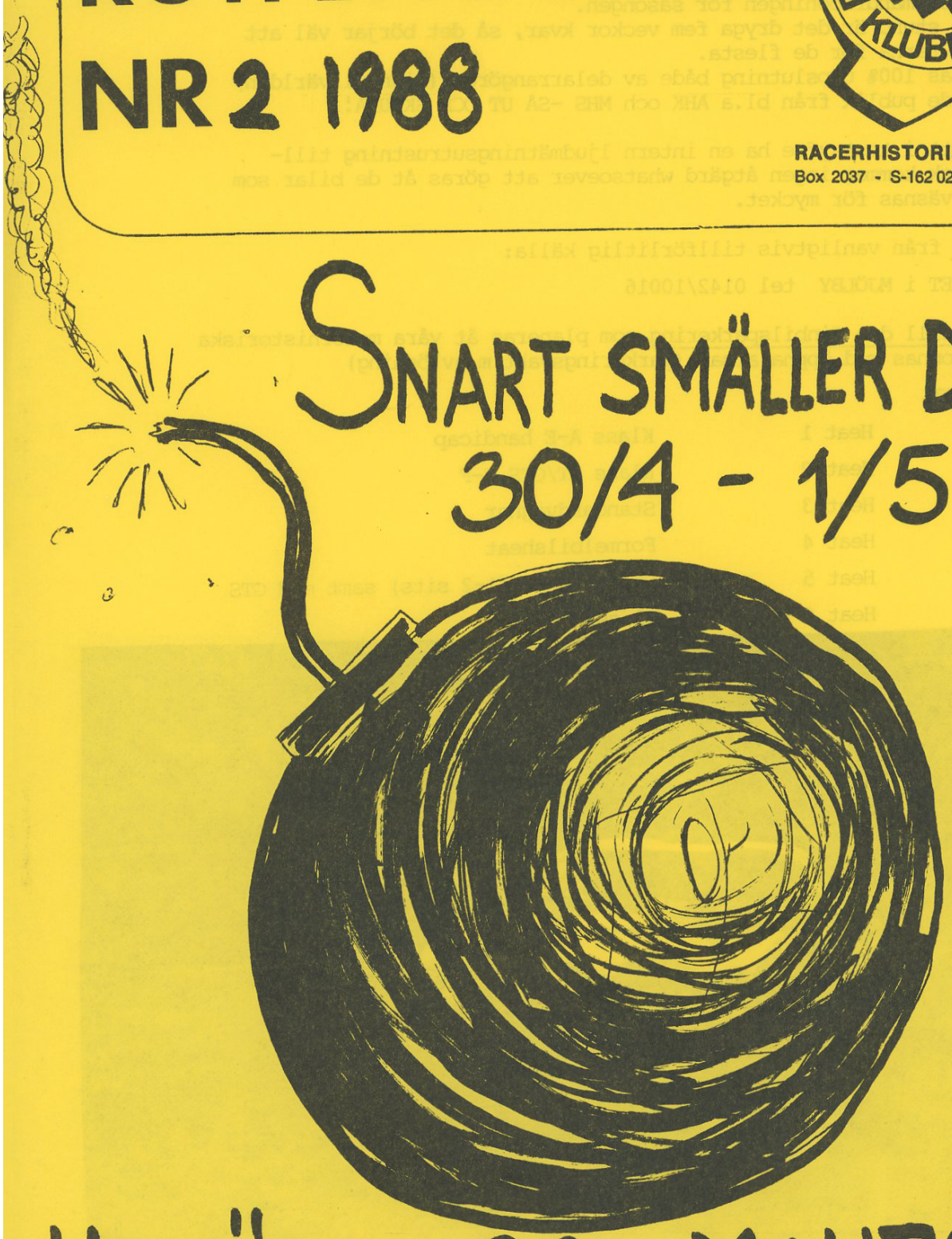

## UR RÖREN PÅ MANTORP!!

RACINGVALBORG PÅ MANTORP

Nedräkningen har börjat!

RHK har till Valborg/Första Maj-helgen hyrt Mantorp för den första historiska sammandrabbningen för säsongen.
I skrivande stund är det dryga fem veckor kvar, så det börjar väl att brinna i knutarna för de flesta.
Det förväntas 100% uppslutning både av delarrangörer (tidn Bilvärlden) och betalande publik från bl.a AHK och MHS -SÅ UT OCH SKRUVA!!

Vi kommer att i testsyfte ha en intern ljudmätningsutrustning tillgänglig, dock kommer ingen åtgärd whatsoever att göras åt de bilar som eventuellt väsnas för mycket.

Logiförslag från vanligtvis tillförlitlig källa:

VANDRARHEMMET i MJÖLBY tel 0142/10016

Frivilliga till den finbilsparkering som planeras åt våra motorhistoriska vänner välkomnas med öppna armar (parkeringsvakt m avlösning)

Klasser/Heat

| | |
|---|---|
| Heat 1 | Klass A-E handicap |
| Heat 2 | Klass GT/GTS E-F |
| Heat 3 | Standardvagnar |
| Heat 4 | Formelbilsheat |
| Heat 5 | Sportvagnar (1-2 sits) samt mod GTS |
| Heat 6 | Klass G |

IN MEMORIAM

Sorgesamma nyheter når oss beträffande Norrköping Grand Prix. Evenemanget har, åtminstone för innevarande år, ställts in. Barska besked. Brist på sponsorer anges som skäl.
Detta ger anledning till följande reflektion:
RHK var med från början och initierade Norrköping Grand Prix, först var det ett jippo, ja kalla det gärna så, men med en egen profil. Ett evenemang som såg ut att möjligen kunna utvecklas till en historisk fest, utan att behöva inkräkta på annan racing, dessutom en PR-grej som kunnat göra mycket för att sprida intresse för all racing i Sverige.
Utifrån dessa utgångspunkter kan både arrangör samt kommunen kritiseras för att för att man låtit profilen försvinna från evenemanget. Gladracingen hade nog aldrig i Norrköping att göra.
Låt oss hoppas att någon lärdom står att finna i dessa erfarenheter och att vi åter kan ses i Norrköping ett annat år.

Mr Chairman

# SAFETY FIRST

Nytt för i år är bestämmelserna om obligatorisk brandsläckare, säkerhetstank och ljuddämpning. Kryptiskt som vanligt, men vi gör väl ett försök.

Säkerheten:

Kraven kommer att skärpas för internationella tävlingar. Bland annat gäller från i år minst tvålagers Nomexoverall.
Fast monterad brandsläckare för alla är ett krav. Dessutom gäller sprinklersystem (halvautomatiskt) för spv i F som tidigare.

Oväsen:

Från och med 1988 får ingen racerbil framförd på svensk bana uppstöta mer än 113 dB (decibel). OBS!Detta gäller under vissa givna testbetingelser (X antal varv/min "på lätten") vilket gör att de flesta troligen kommer att slippa ljuddämpa sina bilar (ytterligare?)

Mera säkerhet:

FISA:s nya regler för bränsletankar ställer till bekymmer för de som har äldre bilar. Vissa lättnader åstadkoms dock då FISA:s historiska kommission ingrep.
För det första är tankkravet för GT och GTP- som skulle trätt i kraft redan 880701 -uppskjutet till årsskiftet 88/89.
För det andra är skumfyllda tankar bara en rekommendation för bilar tillverkade före 1960 (klasserna A-E).

Saxat från Gunnar Elmgren

# DRYPANDE

Ni har väl inte glömt klubbens sponsoravtal med Mobil?
Har Ni det kan jag påminna Er om att det innebär HELA sortimentet till HALVA priset!!
Till Er som inte glömt vill klubben på förekommen anledning påpeka att detta är en MEDLEMSFÖRMÅN. Fler rabattnotor från utomstående beivras.

Vid beställning ringer du 020/732000 och uppger namn och medlemsskap samt vara och kvantitet så administreras resten via klubbsekretariatet. Även medlemsnummer skall anges.
På räkningen Du så småningom får ,står sista betalningsdag, vilken som vanligt är helig.

Än en gång...
En aktionsgrupp för förverkligandet av ett motorstadion i Stockholm har bildats under Januari 1988.
Förutom uppslutning från bil- och MC klubbar har man denna gång även förankrat sig politiskt. Aktionsgruppen för motorstadion i Stockholms län består av:
SSU Sthms län,LO-distr dito, Metall-Ettan, Sthms bilarbetares yrkesklubb, motorklubbarna SMF, VMK, SHRA, mfl samt givetvis RHK!

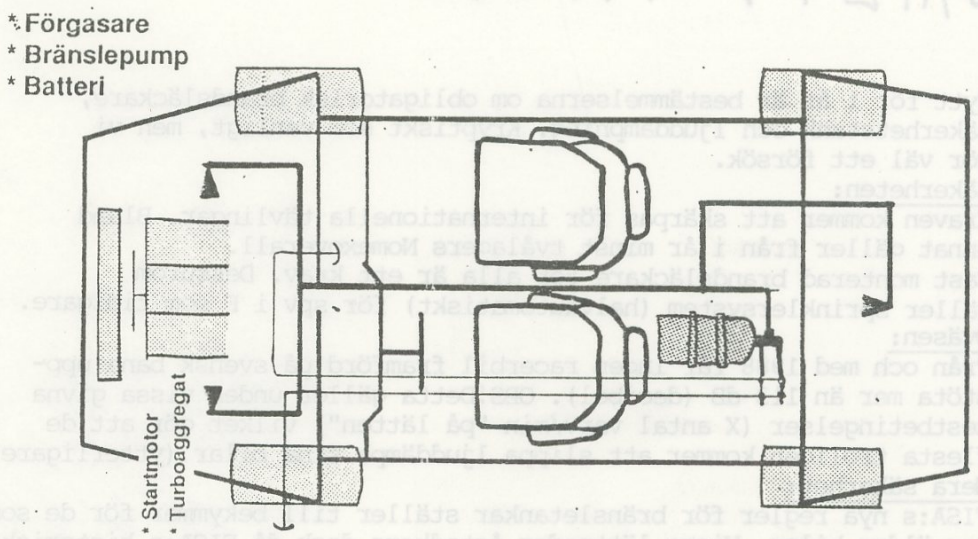


# MORE SAFETY

Genom vår Ford Cortinaåkande medlem Rogeris Grimboris har vi fått ett bra pris på eldsläckare till våra bilar.
Priset för ett komplett system (halvautomatiskt se skiss) är 1.275:- inkl moms.
Om någon vill beställa, ring till Mats Israelsson på telefon 08/7563915 07.00-19.00 vardagar.

Årsmöte 1988-03-05

£1, Ian Nilsson öppnade årsmötet.

£2, Till årsmötets ordförande valdes Ian Nilsson

£3, Till årsmötets sekreterare valdes Per Norberg

£4, Till justeringsmän valdes Pia Tigerskiöld och Stina Widenborg

£5, Bekräftades att mötet var korrekt utlyst

£6, Fastställdes föredragningslista

£7, Verksamhetsberättelse lästes upp av Per Norberg

£8, Olle Andersson redogjorde för kassarapport

£9, Revisionsberättelse upplästes av Olle Andersson

£10, Fastställdes årsräkenskaperna

£11, Ansvarsfrihet gavs styrelsen

£12, Föredrogs budget 1988 av Olle Andersson

£13, Fastställdes årsavgift för 1989 till 350:-

£14, Inga inkommna motioner till årsmötet

£15, Val av styrelse enligt valberedningens förslag
Ian Nilsson ordförande

Omval: Olle Andersson
Staffan Lindberg
Nyval: Erik Cyrus
Jonas Reinius
Kvarstår ytterligare ett år gör Per Norberg och Leif Jönsson.
Jonas Reinius väljes på ett år.

£16, Omvaldes sittande revisorer med Mats Israelsson som suppleant

£17, Omvaldes sittande valberedning

£18, Utdelades Presidentens troffe för 1988 till Lasse Widenborg

£19, Ordförande förklarade mötet avslutat

| | | |
|---|---|---|
| Vid pennan | Justeras | Justeras |
| Per Norberg | Stina Widenborg | Pia Tigerskiöld |

Efter ordinarie årsmöte hölls ett mer informellt möte där nya regler och annat aktuellt togs upp.

Eftermiddagens möte inleddes med att Staffan redogjorde för nya regler inför säsongen 1988. Det här kan du läsa om på annan plats i Rutflaggan. Det som vållade de häftigaste diskussionerna rörde störtburar, säkerhetstankar och framförallt ljudnivån 113 db.

Dessutom togs en del beslut, vilka presenteras nedan;

1, Reklam på G-bilar skall följa ett nationellt reglemente som innebär att reklamens mängd och utförande skall följa SBF:s generella reklamföreskrifter.

2, Vid tävlingarna den första maj skall ljudmätningar göras på de bilar som så önskar.

3, Kontrollera om det är möjligt att klämma in ett GTS-heat på Knutstorp. Klassrepresentanterna kollar hur många bilar det kan bli, varefter tävlingssekreteraren kontaktar Per Roxlin.

4, Styrelsen skall arbeta efter riktlinjen att inför 1989 se till att det finns möjlighet att klämma in fler heat i ev. sportvagnsmästerskapstävlingar.

5, Styrelsen skall se till att det tas fram en säljfolder för historisk racing i Sverige. Denna skall utformas liknande den som Steigenberger-kuppen tagit fram. Denna folder är nödvändig för att inför nästa säsong få fram nya sponsorer.

Vid pennan
Per Norberg

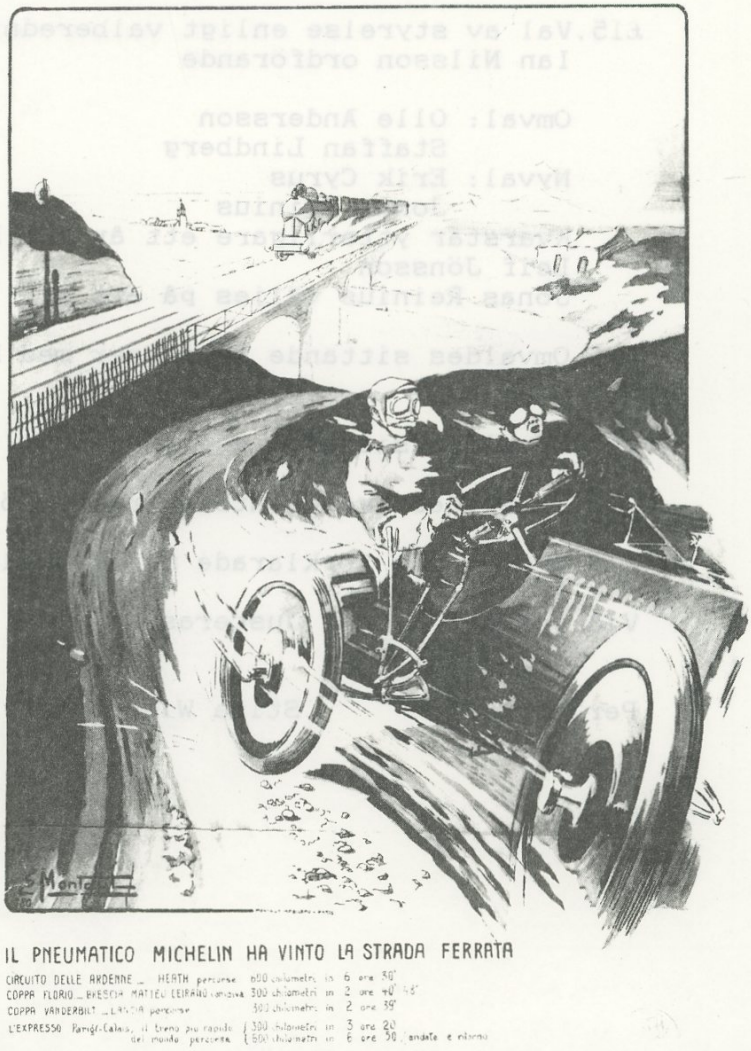


Historiskt gummi från Michelin

# GUMMIRÖRA

Under säsongen godkända däck:

| | | | |
|---|---|---|---|
| Sportvagnar E | DUNLOP | | Fvee 120/590x15 |
| | DUNLOP | | Fvee 135/620x15 |
| | DUNLOP | L | samt stddäck minst 70% |
| Sportvagnar F, FJ E | DUNLOP | | 4.50 M 13 |
| | DUNLOP | | 5.25 M 13 |
| F | DUNLOP | F/Ford | 450Wx13 |
| | DUNLOP | | 325Wx13 (792 compound) |
| | AVON | F/Ford | 5.0/22x13(spec 7029) |
| | | | 6.5/23x13(spec 7030) |
| | Good Year"Blue Streak"type G12, G12A G15A | | |
| | Standarddäck HS, ej mindre än 60% profil | | |
| Ensitsiga racerbilar | DUNLOP | | CR 65 mönster max bredd 7,5" |
| GT/GTS E | DUNLOP | L | alt stddäck minst 70% |
| GT/GTS F | DUNLOP | M | alt stddäck minst 60% |
| | Endast blandn 204 och 484 Dunlop | | |
| | Good Year "Blu Streak" G12A, G15A | | |

4 SALE 4SALE 4SALE 4SALE 4SALE 4SALE 4SALE 4SALE 4 SALE

Maserati Mexico 4200 1969.
En välskött bil i gott bruksskick. 4-kams alu V8, ZF, läder & rosenträ mm mm. Ingen ren racer, men vilken maffig dragbil! Pris Kronor 150.000 färdigprutat.
Ring Erik Cyrus kvällar, tel 08/7701492.

6 st Pirelli P-6 175/60 -13 ca 5 race kvar. 600:- för alla.
Mats Israelsson tel 08/7563915

Komplett insprutningssystem för Lotus TC Formel 3 HOLBAY LUCAS.
Består av: Högtryckspump, spridarpump, spjällhus, luftburk.
Växellåda Ford/lotus, tätstegad 2.29 på ettan. Vxllådshus + bellhouse + strut i aluminium.
Pris för lådan 5.500:-
5 st Minilitefälgar 5.0x13, Ford bultdelning; 4.000:-
Allt finns hos Per Norberg tel 08/7180401

Mini Marcos , Lotus Cortina Mk II , Ginetta G12 (komplett originalbil) , Surtees TS 8 F5000 (2 bilar) , Surtees TS 9 F1 (utan motor, vxllåda)
För vidare information, ring M Neergaard tel 040/495600 e 19.00

KÖPES:

Delar till Lotus Cortina Mk I
Mats Israelsson tel 08/7563915

Sista sidan...

Vår delvis nya styrelse, som presenterades i årsmötesprotokollet, får sysslor enligt följande:

Ian Nilsson; ordförande omvald
Olle Andersson; kassör omvald
Staffan Lindberg; chefsideolog omvald
Per Norberg; tävlingssekreterare
Leif jönsson; sekreterare
Erik Cyrus; återväxtansvarig, bulletinsredaktör nyval
Jonas Reinius; samordnande klassrepresentant, klubbmästare nyval

Racingutrustning second hand.
Du som inte längre använder din overall, balaklava, racingundeställ, skor, handskar mm mm kan lämna dessa till Pia Tigerschiöld (Stockholmstrakten) eller Stina Widenborg (södra Sverige) så kommer de till användning igen. Samtidigt kan du ju få en slant för dem.
Ring till: Pia 08/7554840 (end kvällar)
Stina 042/207681 (8-21)

Finnes: xxsmall overall,dito(?)strumpor handskar, balaklava hos Stina.

FISA:s representant/ rapportör på Nurburgring 1988 blir Gunnar Elmgren. Vi får hoppas att vår väns närvaro påverkar regelefterlevnaden på ett positivt sätt och att fler svenska förare letar sig ner med sina klenoder.

Historiska formelbilsklubben hade ett positivt 1987 visar den verksamhetsberättelse som red fått sig tillsänd. Man har varit representerade på ett flertal utställningar (motormässan i Malmö) och framför allt på våra banor . Ett roligt inslag var Åhus hamnfest den 18:e Juli. Här ställde 8 förare med formelbilar upp på ett gaturace med tonvikt på uppvisning. Arrangemanget väckte stort uppseende såväl hos press som den något regnvåta publiken.